E1400195 - 19022016

SUPER SER

Modular TITANIUM

MTM-10 MTM-15 MTM-20

ÍNDICE - INDEX

Español página 3

Néerlandais pagina 10

1. ADVERTENCIAS IMPORTANTES DE SEGURIDAD

- Se ha diseñado y fabricado, de acuerdo con los requisitos de aparatos domésticos según las normas EN 60335-1 y EN 60335-2-30.
- Un panel radiante es un aparato que sirve para consumir corriente eléctrica, transformarla en calor y cederla por rayos infrarrojos al recinto que se tiene que calentar, en la medida en que sus necesidades de calor lo requieran.
- Dimensionado correctamente desarrolla suficiente calor para calefactar el recinto donde esté emplazado a su entera satisfacción. Una vivienda bien aislada constituye naturalmente una ventaja y ayudará a economizar gastos de calefacción.
- Debido a que las superficies del panel radiante Superser Modular Titanium estarán calientes, no deben colocarse objetos inflamables o con peligro de incendio cerca de los mismos o encima de ellos. No utilice el panel para secar la ropa. Por este motivo, no situaremos ropa, toallas, revistas, botes de spray, substancias volátiles u objetos similares a menos de 25 cm de la placa radiante.
- Si no va a utilizarse el aparato durante un periodo de tiempo prolongado, es conveniente protegerlo contra una acumulación excesiva de suciedad y polvo
- No montar el aparato inmediatamente debajo de una toma de corriente mural.
- El aparato nunca debe utilizarse en lugares en los cuales exista riesgo de salpicaduras de agua, como en la cercanía inmediata de la bañera, la ducha, piscina...
- Monte el calefactor de forma que ninguna persona que se encuentre en la bañera, ducha, etc. pueda tocar directa o indirectamente los elementos de mando.
- No tirar del cable de alimentación a lo largo de objetos con aristas vivas, ni utilizarlo para colgar o transportar el aparato. No tender el cable de alimentación por encima de fuentes de calor o una llama desprotegida. Compruebe periódicamente si el cable conexión a la red está en buen estado. Si no es así, no debe conectarse el aparato (controlar este punto antes de ponerlo en servicio), y deberá sustituirse el cable de la red. Si el cable de alimentación está dañado, éste sólo se podrá sustituir por el Servicio Oficial de Asistencia Técnica, con el fin de evitar un peligro.
- En caso de avería no abrir el aparato, avisar a un Servicio Oficial de Asistencia Técnica.
- Las instrucciones de manejo forman parte del aparato y hay que conservarlas cuidadosamente. Si el aparato cambia de propietario, las instrucciones deben entregarse al nuevo propietario.
- Los niños menores de 3 años deben mantenerse fuera del alcance del aparato a menos que sean continuamente supervisados.
- Los niños desde 3 años y menores de 8 años deben sólo encender/apagar el aparato siempre que éste haya sido colocado o instalado en su posición de funcionamiento normal prevista y que sean supervisados o hayan recibido instrucciones relativas a uso del aparato de una forma segura y entiendan los riesgos que el aparato tiene. Los niños desde 3 años y menores de 8 años no deben enchufar, regular y limpiar el aparato o realizar operaciones de mantenimiento.

PRECAUCIÓN – Algunas partes de este producto pueden ponerse muy calientes y causar quemaduras. Debe ponerse atención particular cuando los niños y las personas vulnerables estén presentes.

ADVERTENCIA: Para prevenir el sobrecalentamiento no cubrir este aparato.

El símbolo **"NO CUBRIR"**, sirve al usuario como recordatorio. Se ha de procurar que el aire pueda entrar libremente en contacto con todas las superficies del aparato.

2. CARACTERÍSTICAS TÉCNICAS

MODELO	POTENCIA (W)	TENSIÓN DE ALIMENTACIÓN	DIMENSIONES (mm.)		
			ANCHO	ALTO	FONDO
MTM10	1000	230V / 50Hz.	673	532	82
MTM15	1500		858	532	82
MTM20	2000		1040	532	82

3. INSTALACIÓN

ALIMENTACIÓN ELÉCTRICA

Conectar el aparato exclusivamente a tomas de corriente alterna; la tensión de la red debe ser idéntica a la especificada en la placa de características.

El aparato dispone de un conmutador giratorio situado en la parte frontal, para la conexión y desconexión a la red de alimentación.

Cuando el interruptor está en la posición 1, 2, 3 ó 4 (según modelos), el aparato está conexionado a la red de alimentación.

IMPORTANTE:

La desconexión eléctrica del aparato de la red de alimentación se realiza mediante el paso a la posición 0 (desconexión) del conmutador giratorio situado en el frontal del aparato o bien del interruptor magnetotérmico de corte omnipolar.

Para una desconexión eléctrica segura del aparato durante largos periodos de no utilización, se deberá desconectar de la red de alimentación mediante la desconexión de la clavija incorporada al cable de alimentación

EMPLAZAMIENTO

En los cuartos de baño, los paneles radiantes no se instalarán dentro del volumen de protección (según el Reglamento Electrónico de Baja Tensión). Los pulsadores de control, no se deben poder manipular directa o indirectamente, por una persona que se encuentre en la bañera o ducha.

El panel radiante bajo ningún concepto, se instalará debajo de una toma de corriente.

Al elegir el emplazamiento se respetarán las distancias mínimas que se indican en la figura y en el capítulo de instrucciones para el montaje.

INSTRUCCIONES PARA EL MONTAJE

Todas las manipulaciones de instalación descritas a continuación, deben ser realizadas por instaladores cualificados, siguiendo la normativa vigente.

La distancia mínima que hay que dejar entre el aparato de calefacción y el suelo o las paredes debe ser de 150 mm, ver medidas y distancias en la Figura 1.

El panel radiante también puede ser montado sobre unas patas (no incluidas) para su configuración portátil.

IMPORTANTE:

En el caso de uso con ruedas el aparato se encuentra a menos de 150mm del suelo. Eso puede tener una influencia negativa sobre la precisión del termostato en pleno invierno porque el sensor registra el efecto de un suelo frío. En este caso la pantalla mostrará una temperatura más baja que la temperatura ambiental.

INSTALACIÓN MURAL

Marque los taladros en la pared de acuerdo a las medidas indicadas en la tabla, según el modelo, asegúrese que los dos taladros estén horizontales.

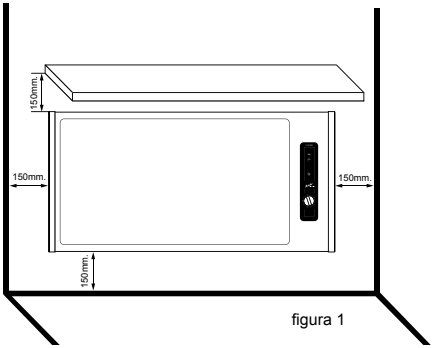

figura 1

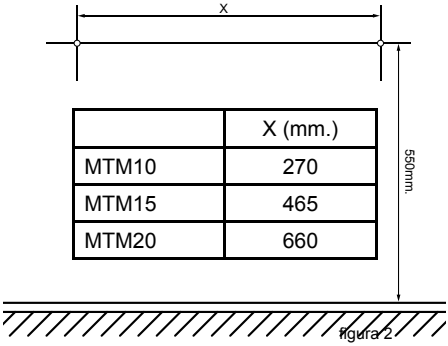

	X (mm.)
MTM10	270
MTM15	465
MTM20	660

figura 2

Introduzca los tacos de plástico en los taladros realizados y coloque las escarpias. (figura 3)

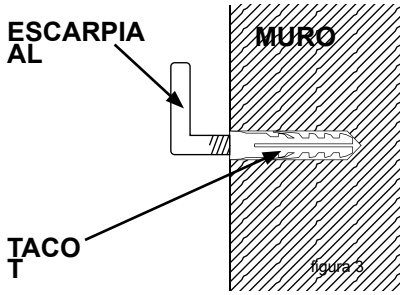

figura 3

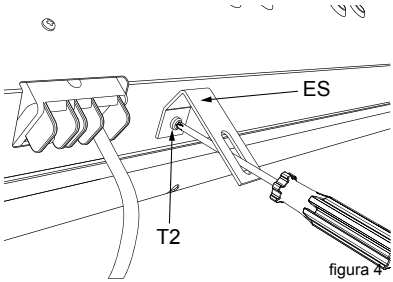

figura 4

Fije escuadra de fijación en la parte inferior del calefactor con tornillo según se indica figura 4.

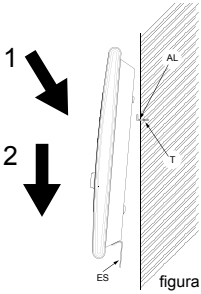

figura 5

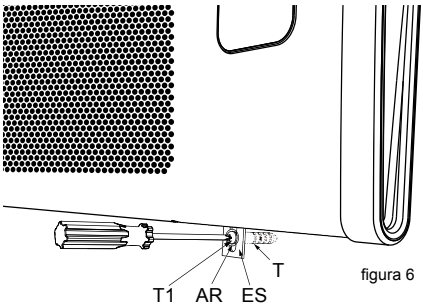

figura 6

Una vez fijada la escuadra, colocar el panel radiante Superser sobre las escuadras previamente instaladas en la pared (figura 5). Marcar posición de la escuadra en pared y realizar taladro, colocar taco y fijar escuadra con tornillo (figura 6)

4. FUNCIONAMIENTO

A. Indicador de consumo.
B. Visualización de la temperatura ambiente o de la temperatura seleccionada.
C. Indicador del Modo de funcionamiento (Confort,Economía, Anti-hielo,Automático)..
D. Pulsadores para bajar/subir la temperatura de consigna.
E. Pulsador selector del modo de funcionamiento (Confort,Economía, Anti-hielo, apagado, Automático,.
F. Conmutador selector de potencia y desconexión de alimentación.

ALIMENTACIÓN DEL APARATO

Girar el conmutador “F”, pasando de la posición 0 a la 1, 2, 3 ó 4 según el modelo o potencia seleccionada.

Si la temperatura ambiente es inferior a la de consigna se mostrara el icono **ON** “A”, lo que significa que la resistencia está funcionando y se apagará cuando la temperatura ambiente alcance la de consigna.

CORTE DE CORRIENTE:

Cuando vuelve la corriente el dispositivo electrónico vuelve a su estado anterior al corte, conservando las temperaturas ajustadas en los diferentes modos de funcionamiento

FUNCIÓN STAND-BY O REPOSO :

Esta función evita utilizar el interruptor para encender o apagar totalmente la placa radiante. Con la función Stand-by (reposo) la placa no funciona, pero está preparado para una rápida puesta en marcha pulsando la tecla “mode”.

MODO ESPERA

Para poner en Stand-by (modo de espera), pulsar sucesivamente la tecla “**mode**” hasta visualizar la pantalla -- .

PUESTA EN MARCHA DE MODULAR TITANIUM

Para facilitar la lectura de los datos, la pantalla dispone de una luz que se enciende al presionar cualquier tecla y permanece encendida durante aproximadamente 45 segundos desde la última pulsación.

Cuando la placa esté en funcionamiento, si la temperatura ambiental es inferior a la temperatura seleccionada mostrará en la parte superior de la pantalla el símbolo “ON“ para indicar que este está consumiendo energía. Cuando en la pantalla aparezca la temperatura pero no aparezca el símbolo “**ON**“, indicará que el aparato está en funcionamiento pero que no está consumiendo energía eléctrica porque la temperatura ambiental es superior a la temperatura seleccionada en la placa radiante.

Cuando el aparato ha estado desconectado de la red (el conmutador selector de potencia en posición 0 o el aparato desenchufado) el aparato no se pondrá en marcha cuando la diferencia entre la temperatura programada y la temperatura ambiente es de menos de 2,5ºC. Si usted quiere que el aparato se ponga en marcha, deberá aumentar un rato la temperatura hasta que parezca (on) para bajarlo después a la temperatura de antes.

SELECCIÓN DE TEMPERATURA

En primer lugar debe asignar la temperatura de Confort ☀ y la de Económico ☽ , según sus necesidades. A la temperatura de Confort le asignará la temperatura que desee de calefacción (recomendado 20ºC – 21ºC). A la temperatura de Económico le asignará una temperatura mínima para evitar bajadas excesivas de temperatura (recomendado 16ºC-17ºC).

Selección de la temperatura de Confort:

Pulse la tecla “mode” hasta que se visualice en la pantalla la temperatura ambiente, el símbolo ☀ en la parte inferior izquierda, y el símbolo “**ON**“ dependiendo de si está consumiendo energía o no. (Ver figura) Para ajustar la temperatura en modo confort, presione la tecla incrementar [+] o disminuir [-]; la temperatura seleccionada parpadea en la pantalla.

Si quiere modificar la temperatura seleccionada, mantenga presionada la tecla incrementar [+] o disminuir [-], hasta visualizar la temperatura deseada.

Una vez seleccionada la temperatura deseada y pasados 5 segundos sin manipular el dispositivo electrónico de regulación, se visualizará en la pantalla la temperatura ambiente.

Para volver a visualizar la temperatura asignada de Confort, pulse la tecla incrementar [+] o disminuir [-].

Selección de la temperatura de Económico:

Pulse la tecla “mode”, hasta que se visualice en la pantalla la temperatura ambiente, el símbolo ☽ en la parte inferior izquierda, y el símbolo “ON“ dependiendo de si está consumiendo energía o no. (Ver figura) Para ajustar la temperatura en modo económico, presione la tecla incrementar [+] o disminuir [-]; la temperatura seleccionada parpadea en el visor.

Si quiere modificar la temperatura seleccionada, mantenga presionada la tecla incrementar [+] o disminuir [-], hasta visualizar la temperatura deseada.

Una vez seleccionada la temperatura deseada y pasados 5 segundos sin manipular el dispositivo electrónico de regulación, se visualizará en la pantalla la temperatura ambiente.

Para volver a visualizar la temperatura asignada de Economía, pulse la tecla incrementar [+] o disminuir [-].

El sistema esta diseñado de forma que la temperatura de Confort ha de ser siempre superior a la temperatura de Económico. El diferencial mínimo será siempre de 2ºC. Para mantener este diferencial el sistema actúa de la siguiente forma:

- Si incrementa la temperatura de Económico, ésta nunca superará la temperatura de Confort (2ºC). En ningún caso la temperatura de Económico cambiará la temperatura de Confort.
- Si disminuye la temperatura de Económico, la temperatura de Confort no se modifica.
- Si incrementa la temperatura de Confort, la temperatura de Económico no se modifica.
- Si disminuye la temperatura de Confort, hasta 2ºC por encima de la temperatura de Económico a partir de ahí disminuirá la temperatura de Económico para asegurar el diferencial de 2ºC.

Selección de la temperatura de Anti-hielo:

Temperatura prefijada a 7ºC sin posibilidad de modificar.

Pulse la tecla “**mode**”, hasta que se visualice en la pantalla la temperatura ambiente, el símbolo ❄ en la parte inferior, y el símbolo “**ON**“ dependiendo de si está consumiendo energía o no. (Ver figura)

Utilice esta temperatura para ausencias prolongadas en zonas frías, evitando así la congelación de tuberías, plantas, etc...

MODOS DE FUNCIONAMIENTO

Modular Titanium dispone de 4 modos de funcionamiento: Funcionamiento Permanente en Modo Confort, Funcionamiento Permanente en Modo Económico,Funcionamiento Permanente en Modo Antihelada, Funcionamiento en Modo Automático (con centralita externa CPL).

Cada vez que presiona la tecla “mode” pasa de un modo a otro siguiendo el siguiente ciclo:

CONFORT - ECONÓMICO - ANTIHELADA - PARO - AUTOMÁTICO ...

MODO CONFORT PERMANENTE ☀ :

La placa radiante funcionará permanentemente según la temperatura que haya seleccionado como Confort. En la pantalla se visualizará parpadeando durante unos segundos la temperatura seleccionada y después se quedará fija mostrando: la temperatura ambiente, el símbolo ☀ en la parte inferior izquierda, y el símbolo “**ON**“ dependiendo de si está consumiendo energía o no. Si lo desea, en este Modo con los pulsadores [+] y [-] podrá modificar la temperatura de Confort.

MODO ECONÓMICO PERMANENTE ☽ :

La placa radiante funcionará permanentemente según la temperatura que haya seleccionado como Económico. En la pantalla se visualizará parpadeando durante unos segundos la temperatura seleccionada y después se quedará fija mostrando: la temperatura ambiente, el símbolo ☽ en la parte inferior izquierda, y el símbolo “**ON**“ dependiendo de si está consumiendo energía o no. Si lo desea, en este Modo con los pulsadores [+] y [-] podrá modificar la temperatura de Económico. Ajuste la temperatura con un mínimo de 2ºC por debajo de la temperatura asignada de Confort.

MODO ANTIHELADA PERMANENTE ❄ :

La placa radiante permanentemente según la temperatura fija pre-seleccionada de 7ºC que no se puede modificar. La pantalla mostrará: el símbolo ❄ en la parte inferior derecha, la temperatura de ambiente, y el símbolo “**ON**“ dependiendo de si está consumiendo energía o no.

MODO AUTOMÁTICO ◷ SIN CENTRALITA CPL (DOMÓTICA):

El modo automático está programado para funcionar asociado a una centralita CPL Cuando la placa radiante funciona en modo Automático sin estar asociado a una centralita, la placa funciona permanentemente según la temperatura que haya seleccionado en modo Confort. En la pantalla se visualizará la temperatura ambiente, los símbolos de confort ☀ y de automático en la parte inferior derecha ◷, el símbolo “**ON**“ dependiendo de si está consumiendo energía o no.

Las teclas incrementar [+] o disminuir [-] no tendrán ningún efecto; únicamente activarán la luz de la pantalla.

BLOQUEO DEL PANEL DE MANDO

Para evitar que los niños enreden en el aparato o que accidentalmente usted modifique la regulación asignada, se puede bloquear el sistema para dejar temporalmente inutilizadas las funciones del panel de mandos. Para conseguirlo, desde cualquier modo presione simultáneamente las teclas [+] y [-] durante aproximadamente 3 segundos y se visualizará en la pantalla la indicación “Lo”. (ver figura) La indicación “Lo” permanece en la pantalla durante unos segundos.

Para desbloquear el dispositivo presione simultáneamente las teclas [+] y [-] durante aproximadamente 3 segundos.

Ya se puede manipular el dispositivo nuevamente.

Desconectando con el conmutador general (F) el bloqueo queda desactivado.

5. LISTA DE COMPONENTES

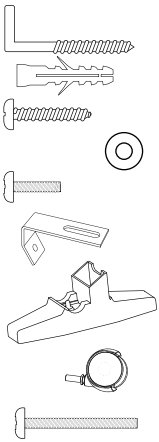

Referencia	Cantidad	Descripción	
AL	2	escarpia	
T	3	taco 5x25	
T1	1	tornillo 3,9x25	
AR	1	arandela	
T2	1	tornillo m4 4x10	
ES	1	Escuadra de seguridad	
P	2	pata	juego de patas y ruedas opcionales
R	4	rueda	
T3	2	m4 4x40	

6. UTILIZACIÓN PORTÁTIL

1. Fije el eje de las ruedas (R) como se indica en el grafico sobre la pata (P).
2.Situe el eje “A” sobre el taladro “a” del inferior del panel, una vez colocado coloque el tornillo T3 en la rosca “b” hasta que la pata quede firmemente fijada al panel.

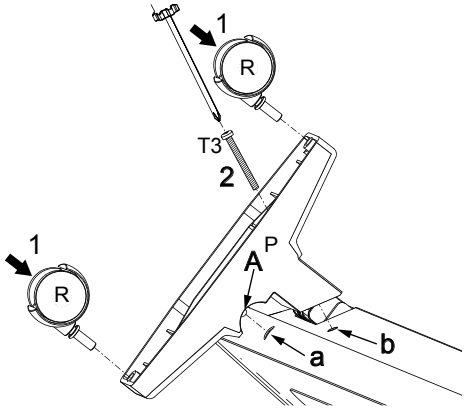

TRATAMIENTO DE LOS EQUIPOS ELÉCTRICOS Y ELECTRÓNICOS AL FINAL DE SU VIDA ÚTIL (APLICABLE EN LA UNIÓN EUROPEA Y EN PAÍSES CON SISTEMAS DE RECOGIDA SELECTIVA DE RESIDUOS)

Este símbolo en su equipo o su embalaje indica que el presente producto no puede ser tratado como residuos domésticos normales, sino que deben entregarse en el correspondiente grupo de recogida de equipos eléctricos y electrónicos. Asegurándose de que este producto es desechado correctamente, Ud. está ayudando a prevenir las consecuencias negativas para el medio ambiente y la salud humana que podrían derivarse de la incorrecta manipulación de este producto. El reciclaje de materiales ayuda a conservar las reservas naturales. Para recibir información detallada sobre el reciclaje de este producto, por favor, contacte con su ayuntamiento, su punto de recogida más cercano o el distribuidor donde adquirió el producto.

1. VEILIGHEIDSINSTRUCTIES

- Dit apparaat werd ontwikkeld en vervaardigd naar de normen voor huishoudelijke toestellen EN 60335-1 en EN 60335-2-30
- Een stralingspaneel is een apparaat dat elektrische stroom omzet in stralingswarmte en deze in de ruimte projecteert die moet verwarmd worden, een elektronische thermostaat regelt uw comfort.
- Het toestel zal bij een juist berekend vermogen deze ruimte volledig verwarmen met een maximaal comfort.
- Daar het toestel enigszins warm wordt mogen er geen ontvlambare producten of producten die brand kunnen veroorzaken op of in de onmiddellijke nabijheid van het toestel geplaatst worden. Gebruik het toestel niet om was te drogen. Er mag geen kleding, handdoeken, tijdschriften, sprays, vluchtige producten of dergelijke op minder dan 25 cm van het verwarmingstoestel worden geplaatst.
- Als het toestel gedurende lange tijd niet gebruikt wordt is het aangeraden het tegen stof en vuil te beschermen.
- Het apparaat niet direct onder een stopcontact monteren.
- Het apparaat niet gebruiken op plaatsen waar er gevaar bestaat op waterspatten, steeds minimaal 60 cm afstand houden tot bad en/of douche.
- Plaats het apparaat zo dat iemand die zich in het bad, douche,… bevindt, niet direct of indirect de bedieningsknoppen kan aanraken.
- Het snoer niet langs scherpe voorwerpen geleiden, op hittebronnen of in de buurt van open vuur leggen. Het snoer niet gebruiken om het toestel op te hangen of te verplaatsen. Controleer het snoer regelmatig op beschadiging (ook vóór eerste ingebruikname). Als dit het geval is, het toestel niet aansluiten en laten vervangen om gevaren te vermijden.
- In geval van defect, het toestel niet openen maar de dienst na verkoop raadplegen.
- De gebruiksaanwijzing maakt deel uit van het apparaat en dient dus bewaard te worden. Bij verandering van eigenaar dient deze ook aan de nieuwe eingenaar overhandigd te worden.
- Kinderen jonger dan 3 jaar moeten buiten bereik van het apparaat blijven tenzij zij steeds onder supervisie zijn.
- Kinderen tussen 3 en 8 jaar mogen het apparaat slechts in werking stellen of uitschakelen als dit op zijn normale positie hangt of staat en als zij onder begeleiding zijn of geïnformeerd zijn over de werking en risico's. Kinderen tussen 3 en 8 jaar mogen het toestel niet inschakelen, regelen, schoonmaken of onderhoudswerkzaamheden uitvoeren.

LET OP! Sommige delen van dit apparaat kunnen vrij warm worden en brandwonden veroorzaken. Voorzichtigheid is geboden met kinderen en kwetsbare personen.

WAARSCHUWING: om oververhitting te vermijden het apparaat niet afdekken. Het symbool.

NIET AFDEKKEN dient als herinnering. Men moet ervoor zorgen dat lucht voldoende in contact kan komen met alle delen van het toestel. Om een correcte warmte-afgifte te verzekeren: plaats uw toestel zodat de stralingswarmte zich ongehinderd door de ruimte kan verplaatsen.

2. TECHNISCHE GEGEVENS

AFBEELDING MODEL	VERMOGEN (W)	VOEDINGSSPANNING	AFMETINGEN (mm.)		
			BREEDTE	HOOGTE	DIEPTE
MTM10	1000	230V / 50Hz.	673	532	82
MTM15	1500		858	532	82
MTM20	2000		1040	532	82

NL

3. INSTALLATIE

ELEKTRISCHE AANSLUITING

Het apparaat uitsluitend op wisselstroom aansluiten. De spanning van het elektriciteitsnet moet hetzelfde zijn als op het toestel vermeld.

Het apparaat heeft een draaiknop op het frontpaneel om het van het voedingsnet aan of af te sluiten. Wanneer de knop op de standen 1,2,3 of 4 staat (naargelang model) is het toestel op het net aangesloten.

BELANGRIJK:

Het uitschakelen van het toestel van het voedingsnet gebeurt door de draaiknop op het frontpaneel in de stand 0 (uit) te draaien. Voor het uitschakelen van het apparaat gedurende lange periodes kan u beter de stekker uit het stopcontact trekken.

PLAATSING

De ideale plaatsing van het toestel is tegen de buitenmuur onder het raam. In badkamers de stralingspanelen niet installeren binnen de beschermingszone (conform de voorschriften voor het laagspanningsnet). De bedieningstoetsen mogen niet direct of indirect kunnen aangeraakt worden door een persoon die zich in het bad of de douche bevindt.

Het apparaat onder geen enkele voorwaarde direct onder een stopcontact monteren. Respecteer steeds de veiligheidsafstanden zoals aangeduid op de afbeelding onder het hoofdstuk INSTALLATIE-INSTRUCTIES

INSTALLATIE-INSTRUCTIES

Alle montagehandelingen hieronder beschreven moeten uitgevoerd worden door gekwalificeerde personen, volgens de plaatselijke voorschriften. De minimumafstand tussen het verwarmingstoestel en de vloer of muren moet minsten 150 mm bedragen. Zie de afstanden op de afbeelding 1. Onder het stralingspaneel kunnen ook wieltjes (optie) gemonteerd worden voor mobiel gebruik.

BELANGRIJK:

Omdat bij mobiel gebruik het toestel zich op minder dan 150 mm van de vloer bevindt kan in volle winter de koude vloer een negatieve invloed hebben op de nauwkeurigheid van de temperatuurregeling omdat de voeler het effect van de koude vloer registreert. Het display zal een lagere temperatuur aangeven dan de werkelijke kamertemperatuur.

MUURBEVESTIGING

Markeer op de wand achteraan het toestel boorgaatjes, op de gewenste hoogte en op de juiste afstand naargelang het model. Let er op dat de markeringen in horizontale lijn staan. (Gebruik een waterpas)

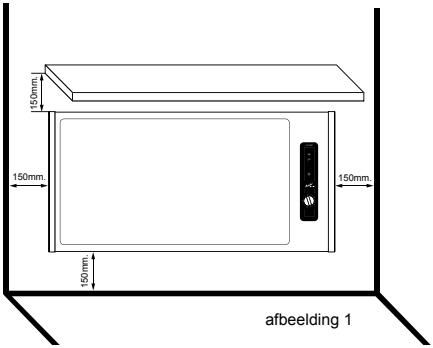

afbeelding 1

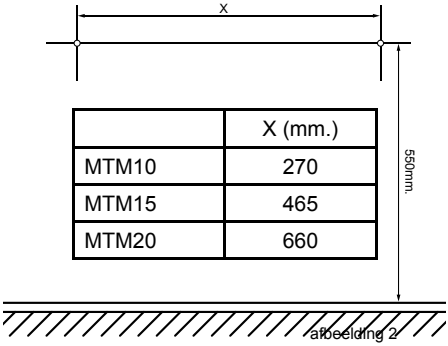

	X (mm.)
MTM10	270
MTM15	465
MTM20	660

afbeelding 2

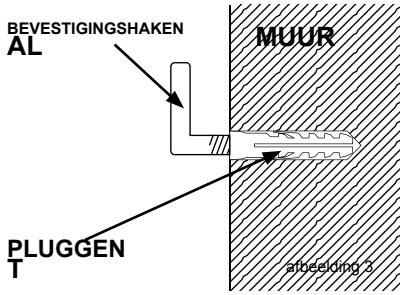

afbeelding 3

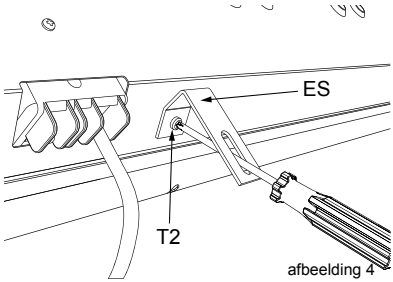

afbeelding 4

Boor de gaten, plaats de pluggen en de bevestigingshaken : afbeelding 3
Bevestig het beugeltje onderaan het toestel met de bijgeleverde schroef : afbeelding 4

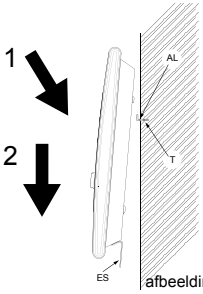

afbeelding 5

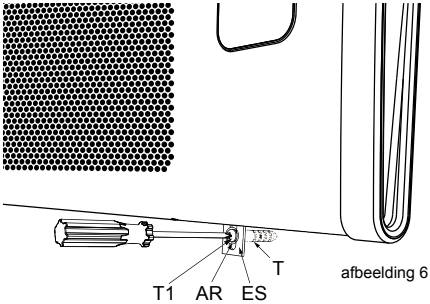

afbeelding 6

Als dit beugeltje bevestigd is, het stralingspaneel SUPERSER aan de wand hangen. Het boorgat markeren, het toestel weer verwijderen, gaatje boren, plug bevestigen. Het toestel terug ophangen en onderaan vastschroeven : afbeelding 6

4. WERKING

A. Verbruiksaanduiding.
B. Temperatuursaanduiding: Kamertemperatuur en ingestelde temperatuur.
C. Modus-aanduiding: (Comfort, Economisch, Vorstbeveiliging, Automatisch).
D. Druktoetsen voor het verlagen of verhogen van de insteltemperatuur.
E. Selectietoets voor de werkingsmodi: (Comfort, Economisch, Vorstbeveiliging, Uit, Automatisch).
F. Draaiknop: vermogensschakelaar en aan / uit.

HET APPARAAT AANSLUITEN

De knop “F” van de stand 0 naar 1,2,3,of 4 draaien, al naargelang het model of gewenste vermogen.

Als de kamertemperatuur lager is dan de ingestelde temperatuur zal de aanduiding “ON” (A) verschijnen wat betekent dat het werkt en zich zal uitschakelen als de temperatuur bereikt wordt.

STROOMONDERBREKING:

Als het apparaat terug onder spanning komt zal de elektronica de instellingen terug opnemen zoals voor de stroomonderbreking. De ingestelde temperatuur en functie-modus blijven behouden.

FUNCTIE STAND-BY OF “WACHTSTAND” :

Deze functie vermijdt de vermogensschakelaar aan/uit (F) te moeten gebruiken om het toestel (kortstondig) aan of uit te schakelen. Met de functie stand-by (wachtstand) werkt het paneel niet maar is klaar voor een snelle inwerkingstelling via de toets “mode”.

WACHTSTAND

Om het panel in stand-by te zetten, druk achtereenvolgend op de toets “mode” tot op het scherm -- verschijnt.

IN WERKING STELLEN VAN DE MODULAR TITANIUM

Om het lezen van het scherm te vergemakkelijken wordt het verlicht wanneer u op eender welke toets drukt. Het scherm blijft verlicht tot 45 seconden na de laatste handeling. Als het paneel in werking is en de kamertemperatuur is lager dan de ingestelde temperatuur, zal bovenaan op het scherm “**ON**” verschijnen om aan te duiden dat het toestel stroom verbruikt. Als het scherm een temperatuur aanduidt maar “**ON**” verschijnt niet dan is het toestel standby maar verbruikt geen stroom omdat de kamertemperatuur hoger is dan de ingestelde temperatuur.

Als het aparaat afgesloten geweest is van het net (de vermogensschakalaar op 0 of stekker uit het stopcontact) zal het niet in werking treden als het verschil tussen de heersende en de geprogrammeerde temperatuur kleiner is dan 2,5ºC. Als u wilt dat het toestel toch warmt moet u even de ingestelde tempertuur verhogen tot (ON) verschijnt en nadien weer verlagen naar de vorige temperatuur.

KIEZEN VAN DE TEMPERATUUR

U moet eerst de ,"confort"-temperatuur ☀ en verlaagde temperatuur ☽ instellen, naargelang uw voorkeur. Onder "Comfort" programmeert u de gewenste kamertemperatuur (aanbevolen 20ºC-21ºC). Onder "Economisch" programmeert u een minimum temperatuur om een te grote temperatuursval te vermijden (aanbevolen 16ºC-17ºC).

Selectie van de temperatuur "Comfort":

Druk de "mode"-toets tot dat op het scherm de kamertemperatuur verschijnt, het symbool ☀ links onder en het symbool (ON), naargelang het toestel energie gebruikt of niet. (Zie tekening). Om de temperatuur te wijzigen onder modus "Comfort" drukt u de toetsen (+) of (-). De geselecteerde temperatuur knippert op het scherm.

Als u deze temperatuur wilt wijzigen drukt u de toetsen (+) of (-) tot de gewenste temperatuur verschijnt.

Eens u de gewenste temperatuur hebt ingesteld zal, 5 seconden na de laatste manipulatie, de heersende kamertemperatuur verschijnen. Als u weer de ingestelde temperatuur wilt weten drukt u één maal op de (+) of (-) toets.

Selectie van de temperatuur "economisch":

Druk de "mode"-toets tot dat op het scherm de kamertemperatuur verschijnt, het symbool ☽ links onder en het symbool (ON), naargelang het toestel energie gebruikt of niet. (Zie tekening). Om de temperatuur te wijzigen onder modus "Economisch" drukt u de toetsen (+) of (-). De geselecteerde temperatuur knippert op het scherm.

Als u deze temperatuur wilt wijzigen drukt u de toetsen (+) of (-) tot de gewenste temperatuur verschijnt.

Eens u de gewenste temperatuur hebt ingesteld zal, 5 seconden na de laatste manipulatie, de heersende kamertemperatuur verschijnen.

Als u weer de ingestelde temperatuur "Economisch" wilt weten drukt u één maal op de (+) of (-) toets.

Het systeem is zo geprogrammeerd dat de temperatuur "Comfort" steeds hoger moet zijn dan "Economisch". Het verschil moet minimaal 2ºC bedragen. Om dit verschil te handhaven werkt het systeem als volgt:

- Als de temperatuur "Economisch" wordt verhoogd zal deze nooit de temperatuur "Comfort" (-2ºC) overschrijden. In geen enkel geval zal het instellen van de temperatuur "Economisch" de temperatuur "Comfort" wijzigen.
- Als u de temperatuur "Economisch" verlaagt wijzigt de temperatuur "Comfort" niet.
- Als u de temperatuur "Comfort" verhoogt wijzigt de temperatuur "Economisch" niet.
- Als u de temperatuur "Comfort" verlaagt: tot 2ºC hoger dan de temperatuur "Economisch" wijzigt deze laatste niet. Vanaf 2ºC verschil zal de temperatuur"Economisch" mee verlagen om het verschil van 2ºC te behouden.

Selectie van de temperatuur "Vorstbeveiliging"

Vaste temperatuur van 7ºC zonder mogelijkheid tot wijziging. (vorstvrij regeling)

Druk de "mode"-toets tot dat op het scherm de kamertemperatuur verschijnt, het symbool ❄ onderaan en het symbool (ON), naargelang het toestel energie gebruikt of niet. (Zie tekening).

Gebruik deze instelling bij langdurige afwezigheid in koude zones. Op deze wijze vermijdt u vorstgevaar...

WERKINGSMODI

De Modulaire Titanium heeft 4 werkingswijzen: Comfort, Economisch, Vorstbeveiliging en automatische bediening (met externe besturing PLC, niet van toepassing bij dit model).

Telkens als u de toets “mode” drukt gaat u over naar de volgende modus in volgende ciclus:
COMFORT – ECONOMISCH, VORSTBEVEILIGING- UIT- AUTOMATISCH ...

MODUS “COMFORT” ☀ :

Het stralingspaneel werkt blijvend volgens de geselecteerde temperatuur onder “Comfort”. Het scherm toont gedurende enkele seconden de ingestelde temperatuur, nadien de kamertemperatuur, het symbool ☀ links onder en het symbool (**ON**) naargelang het toestel stroom verbruikt of niet. Als u wil kan u, bij deze mode de Comforttemperatuur wijzigen met de toesen (+) en (-) .

MODUS ECONOMISCH (NACHT VERLAGING) ☽ :

Het stralingspaneel werkt blijvend volgens de geselecteerde temperatuur die u gekozen hebt als “Economisch”. Het scherm toont gedurende enkele seconden de ingestelde temperatuur, nadien de kamertemperatuur, het symbool ☽ links onder en het symbool (**ON**) naargelang het toestel stroom verbruikt of niet. Als u wil kan u, bij deze mode de temperatuur “Economisch” wijzigen met de toesen (+) en (-) met een mínimum van 2ºC verschil met de Comforttemperatuur.

MODUS VORSTBEVEILIGING ❄ :

Het stralingspaneel werkt blijvend op een vast ingestelde tempertuur van 7ºC die niet kan veranderd worden.Het scherm toont het symbool ❄ rechts onderaan, de kamertemperatuur en het sysbool (**ON**) als het toestel stroom verbruikt.

MODUS AUTOMATISCH ◷ :

Deze functie is bestemd voor aansluiting op een centrale. Daar deze functie bij dit model niet mogelik is zal het toestel werken volgens de geselecteerde temperatuur bij modus “Comfort”. Het scherm toont de kamertemperatuur, het symbool ☀ links onder, het symbool ◷, rechts onder en het symbool (**ON**) naargelang het toestel stroom verbruikt of niet.

De toetsen + of – zullen geen effect hebben, zij zullen enkel het scherm doen oplichten.

BLOKKEREN VAN HET BEDIENINGSPANEEL

Om te vermijden dat kinderen aan het toestel gaan prutsen en de instellingen veranderen kan u de toetsen tijdelijk blokkeren. Druk daarvoor gelijktijdig op de toesen (+) en (-) gedurende ong. 3 seconden. Op het scherm verschijnt dan “Lo” (zie tekening) gedurende enkele seconden.

Om de toetsen te deblokkeren drukt u weer de toetsen (+) en (-) gedurende ong. 3 seconden. U kunt het toestel weer bedienen.

Als u het toestel met de vermogensschakelaar uitschakelt of de stekker uit het stopcontact haalt wordt de blokkering uitgeschakeld.

5. ONDERDELEN LIJST

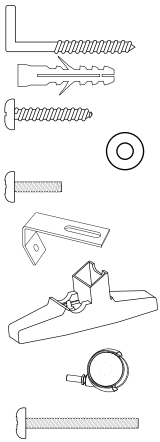

Referentie	Aantal	Omschrijving	
AL	2	bevestigingshaken	
T	3	pluggen 5x25	
T1	1	schroef 3,9x25	
AR	1	moerplaatje	
T2	1	schroef m4 4x10	
ES	1	beveiligingsplaatje	
P	2	voetjes	set voetjes en wieltjes in optie
R	4	wieltjes	
T3	2	Schroef m4 4x40	

6. MOBIEL GEBRUIK

1. De as van het wieltje in het voetje duwen tot het einde.
2. Het voetje zó aanbrengen dat de uitstulping “A” in de uitsparing “a” past, aan de onderkant van het toestel. Dan de schroef T3 in de moer “b” vastdraaien.

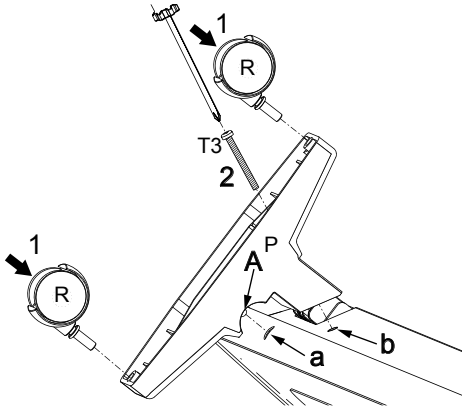

DE JUISTE MANIER ON DIT TOESTEL TE RECICLEREN (AFGEDANKTE ELEKTRISCHE EN ELEKTRONISCHE APPARATUUR) (VAN TOEPASSING IN LIDSTATEN VAN DE EU EN ANDERE EUROPESE LANDEN MET SYSTEMEN VOOR GESCHEIDEN AFVALVERWERKING.)

Dit logo op uw product of het meegeleverde materiaal geeft aan dat u het product aan het einde van zijn levensduur niet bij het gewone huisafval mag wegwerpen. Houd het product gescheiden van andere soorten afval ter voorkoming van potentiële milieuverontreiniging en letsel als gevolg van het ongecontroleerd inzamelen van afval, en recycle het product op verantwoorde wijze om een duurzaam gebruik van materialen te stimuleren.

Als particuliere gebruiker neemt u contact op met de winkel waar u dit product hebt aangeschaft, of met de gemeente, voor informatie over waar dit apparaat op milieuvriendelijke wijze kan worden ingezameld. Als zakelijke gebruiker neemt u contact op met uw leverancier en raadpleegt u de voorwaarden van het aankoopcontract. Dit product mag niet samen met ander commercieel afval worden ingezameld.

NOTAS - NOTES

NOTAS - NOTES

NOTAS - NOTES

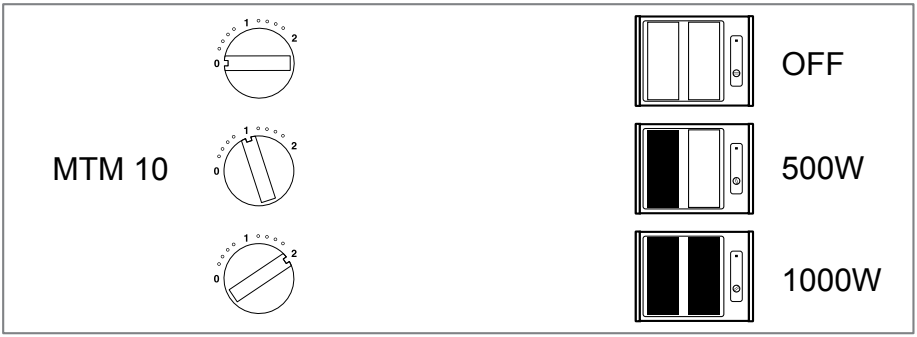
MTM 10
OFF
500W
1000W

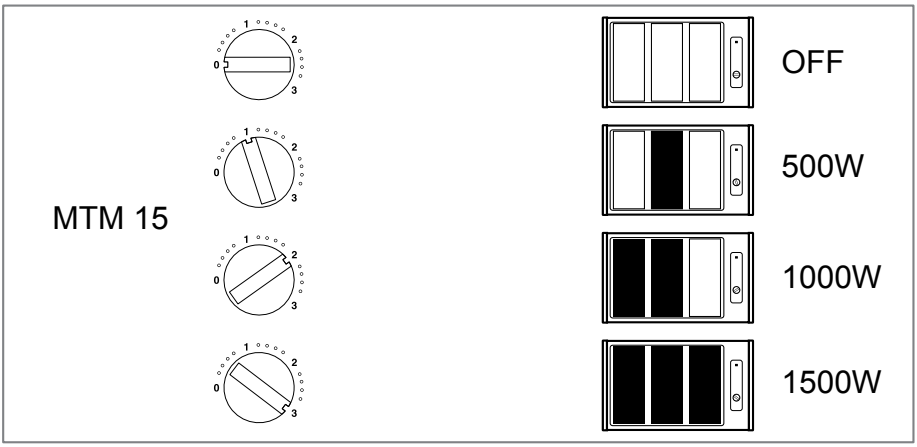
MTM 15
OFF
500W
1000W
1500W

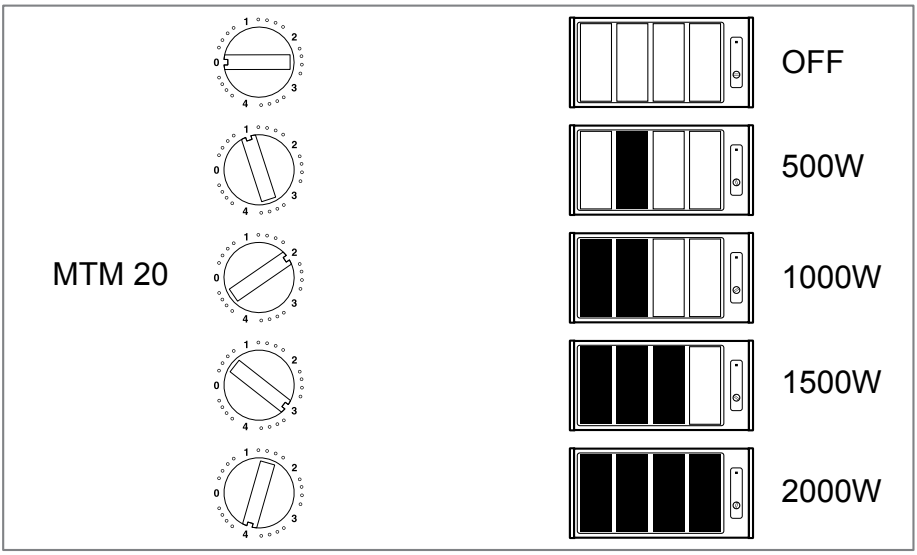
MTM 20
OFF
500W
1000W
1500W
2000W